VENTILY 2/2 NC MOTORICKÝ OVLÁDANÉ

Séria E290

E290C52V0KA00VW
Ventil motorický 2/2 NC 3/8 230VAC

- G3/8-G3/4
- Teplota -10 až 90 ° C (145 ° C verzia X)
- Tlak 0 až 6 bar
- Médium horúca voda, para
- Telo nerezová oceľ

PRODUCT DESCRIPTION

SPECIFICATIONS

AC	230 V
Diferenčný tlak max.	6 bar
Diferenčný tlak min.	0 bar
Diferenčný tlak olej max.	6 bar
Diferenčný tlak voda max.	6 bar
Diferenčný tlak vzduch max.	6 bar
Funkcia 1	2/2
Funkcia 2	Normálne zatvorený
Hmotnosť	0,5 kg
Koeficient prietoku	2,7
Materiál balení	GF-vystužený, PBT
Materiál tesnenia	NBR
Materials Gland	NBR
Max. dovolený tlak	10 bar
Prevádzková teplota max.	50 °C
Prevádzková teplota min.	-10 °C
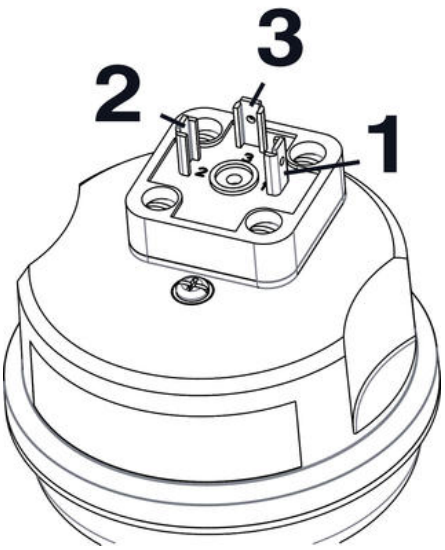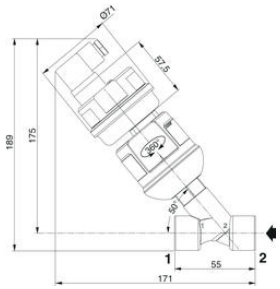
Priepustnosť	10 mm
Prietok max.	45 l/min
Procesné pripojenie	3/8 BSP
Spotreba	12 W
Telo	Nerezová oceľ 316L
Teplota média do	90 °C
Teplota média od	-10 °C
Tesnenie piestu	NBR
Trieda krytia	IP65
Viskozita max.	600 cSt
Vnútorný piest	Nerezová oceľ 316L
Zhoda s normami	RoHS II